Planetengetriebe Serie PG 38/1, 38/2

Artikel-Nummer: GP038/1Ixxxxxx, GP038/2Ixxxxxx

(xxxxxx = Untersetzungsverhältnis i)

Planetengetriebe PG 38/1, 38/2

maximal empfohlene Eingangsdrehzahl: 3.000 Upm

Getriebspiel an der Antriebswelle (unbelastet): <= 1°

maximal zulässige Wellenbelastung

axial: <= 300 N

radial 10 mm vom Flansch: <= 300 N

Temperaturbereich: -20°C bis +125°C

Technische Daten:

Untersetzungs-verhältnis i	Nenn-drehmoment Mn in Nm	Impuls-drehmoment Mi in Nm	Wirkungs-grad %	Gewicht ohne Motor g	Länge L1 ohne Motor mm
3,71	6,0	8,0	88	200	32,3
14	0,4 (10)	0,6 (15)	80	228	40,1
43	1,4 (10)	1,9 (15)	70	282	47,9
66	2,2 (10)	2,9 (15)	70	282	47,9
134	4,5 (10)	6,0 (15)	60	336	55,7
159	5,3 (10)	7,0 (15)	60	336	55,7
246	8,2 (10)	11,0 (15)	60	336	55,7
415	10,0 (10)	15,0 (15)	55	490	63,5
592	10,0 (10)	15,0 (15)	55	490	63,5
989	10,0 (10)	15,0 (15)	55	490	63,5
1.526	10,0 (10)	15,0 (15)	55	490	63,5

Maßzeichnungen:

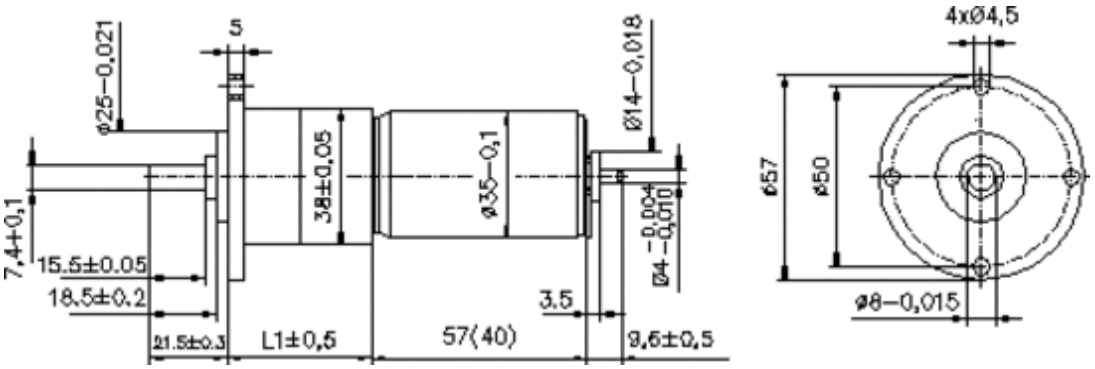

PG 38/1 + M 3557 (M 3540)

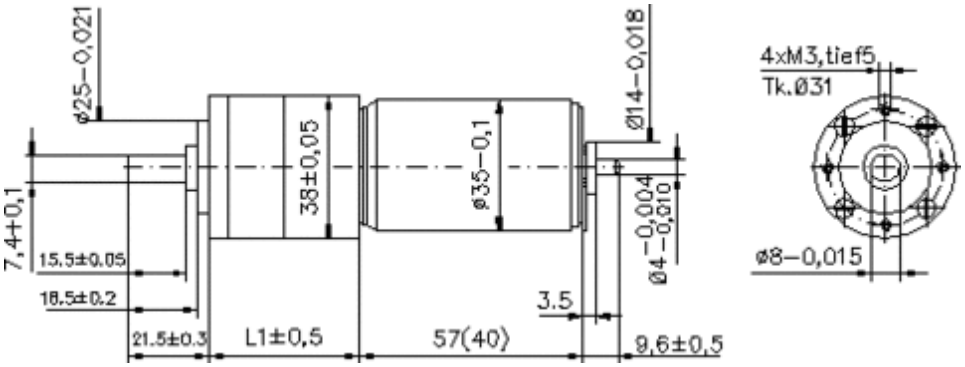

PG 38/2 + M 3557 (M 3540)

Getriebe mit Untersetzung >= 14:1 haben Kunststoffzahnräder in der Eingangsstufe. Ist eine höhere Lebensdauer gefordert, sind Getriebe mit ausschließlich Metallzahnrädern und Spezialfettung lieferbar (Getriebe 38/1S und 38/2S). Die in Klammer angegebenen Werte für das Drehmoment beziehen sich auf die Getriebetypen 38/1S und 38/2S mit Metallzahnrädern.

38/1 = Flansch B5
38/2 = Flansch B14

Bei Bestellung bitte die Flanschform 1 oder 2 angeben!

© 2012 Mattke AG Erzeugt: 20.05.2013

Druckfehler, Änderungen und Irrtum vorbehalten.