Glockenanker-Servomotoren mit eisenlosem Rotor

Serie 2657, 3257, 3557, 3863H - von 0,044 bis 0,110 Nm

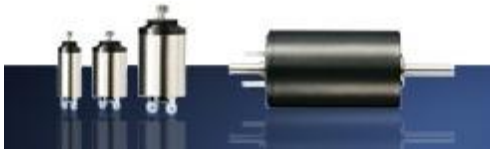

Foto: Faulhaber

Technische Daten

Motortyp	Mn Nm	Nn Upm	Un V	In A	Ke V/1.000 Upm	Kt Nm/A	R Ohm	L mH	J kgcm²	Artikel-Nummer
2657/...CR										
012CR	0,044	5.300	12	3,10	1,810	0,017	0,71	0,095	0,016	M2657N012CR
024CR	0,044	5.400	24	1,54	3,650	0,034	2,84	0,380	0,017	M2657N024CR
3257/...CR										
012CR	0,070	4.900	12	4,60	2,000	0,019	0,41	0,070	0,042	M3257G012CR
024CR	0,070	5.100	24	2,30	3,950	0,037	1,63	0,270	0,041	M3257G024CR
3557/...C										
006C	0,040	3.100	6	3,40	1,250	0,012	0,60	0,065	0,036	M3557K006C
012C	0,040	3.100	12	1,70	2,450	0,023	2,40	0,230	0,030	M3557K012C
024C	0,040	3.000	24	0,81	4,900	0,048	10,50	0,940	0,027	M3557K024C
3557/...CS										
012CS	0,050	4.000	12	2,26	2,190	0,021	1,34	0,220	0,052	M3557K012CS
024CS	0,050	3.900	24	1,10	4,300	0,042	5,50	0,850	0,049	M3557K024CS
048CS	0,050	3.700	48	0,54	9,050	0,083	23,00	3,400	0,052	M3557K048CS

3863H/...C										
012C	0,110	5.900	12	7,60	1,760	0,017	0,16	0,030	0,110	M3863H012C
024C	0,110	6.100	24	3,80	3,490	0,033	0,62	0,130	0,110	M3863H024C
048C	0,110	6.100	48	1,90	7,050	0,067	2,47	0,500	0,110	M3863H048C

Andere Spannungen auf Anfrage.
Die Nennwerte setzen eine sehr gute Kühlung des Motors (konstante Wicklungstemperatur 22°C) voraus.
Alle Motor-Tachogenerator-Kombinationen sind auch mit optischem Impulsgeber HEDS 5500, 5540 lieferbar.

Passende Getriebe KEMA300 / RD30 oder Serie PG30 / PG38

Passender Tacho T 505

Passende Regler MAR 24/3; MAR 25/2; MTRG 25/2 E oder MTRF 25...61/5-15

Maßzeichnungen

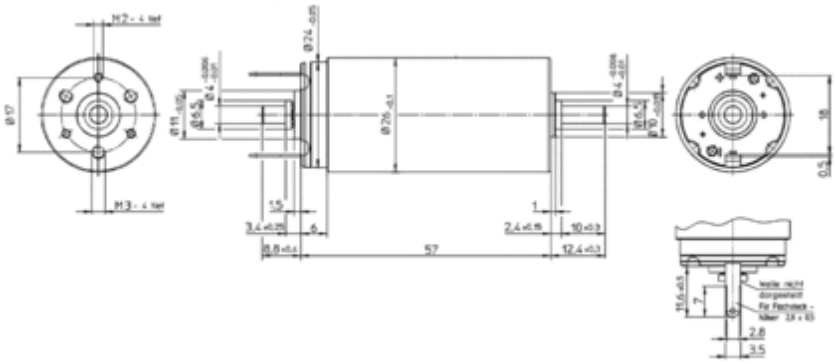

2657

2657 + T 505

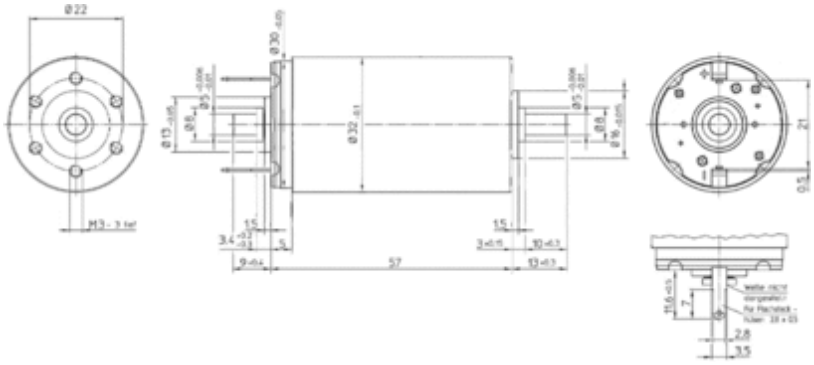

3257

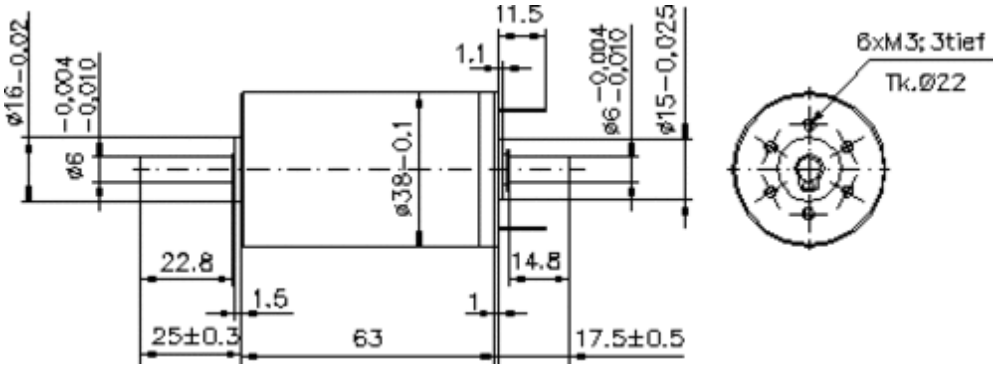

3863H

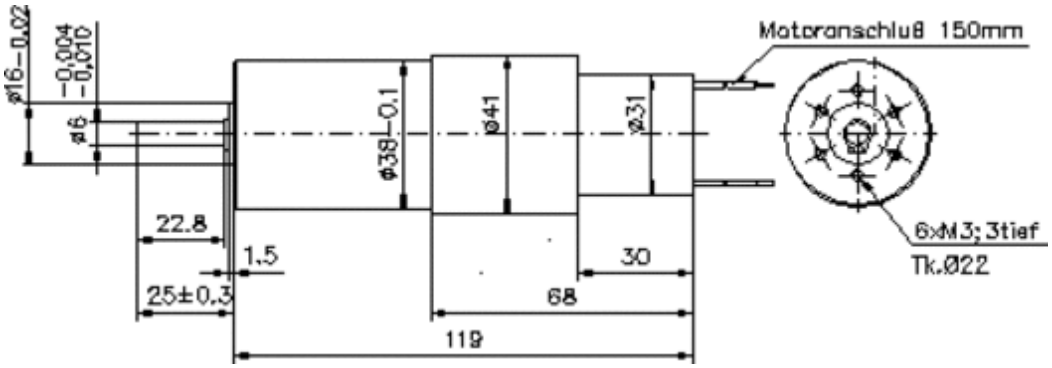

3863H + T 505

© 2012 Mattke AG Erzeugt: 23.05.2013

Druckfehler, Änderungen und Irrtum vorbehalten.